302851

ברז מטבח עם פיה
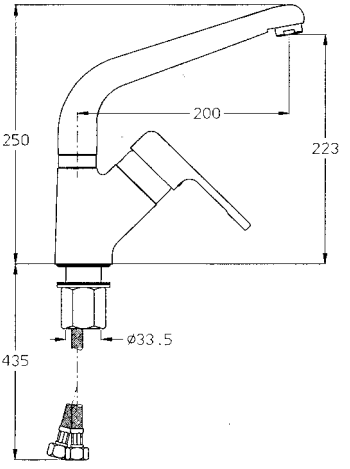
1. שטוף היטב את הצנרת.
2. התקן את הסוללה והדק אותה בעזרת אום שרוול, דיסקית החלקה ואטם, תוך כדי קביעת מיקום הפיה במצב מרכזי.
3. חבר את צינורות הכניסה למקורות המים: אדום-חמים וכחול-קרים.
4. פתח את כניסות המים וודא שאין נזילות מהחיבורים.